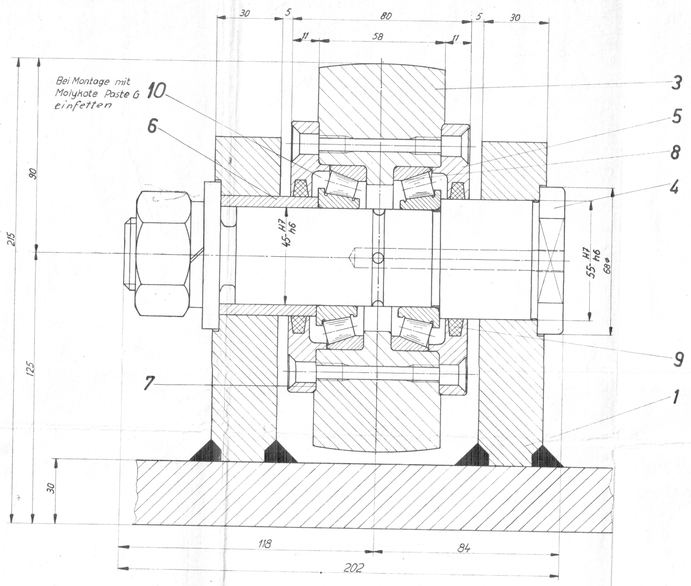

Schnitt A-A

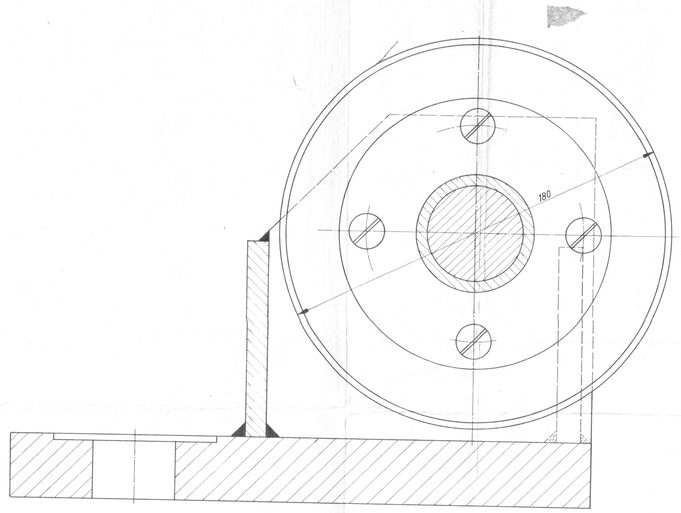

Schnitt B-B

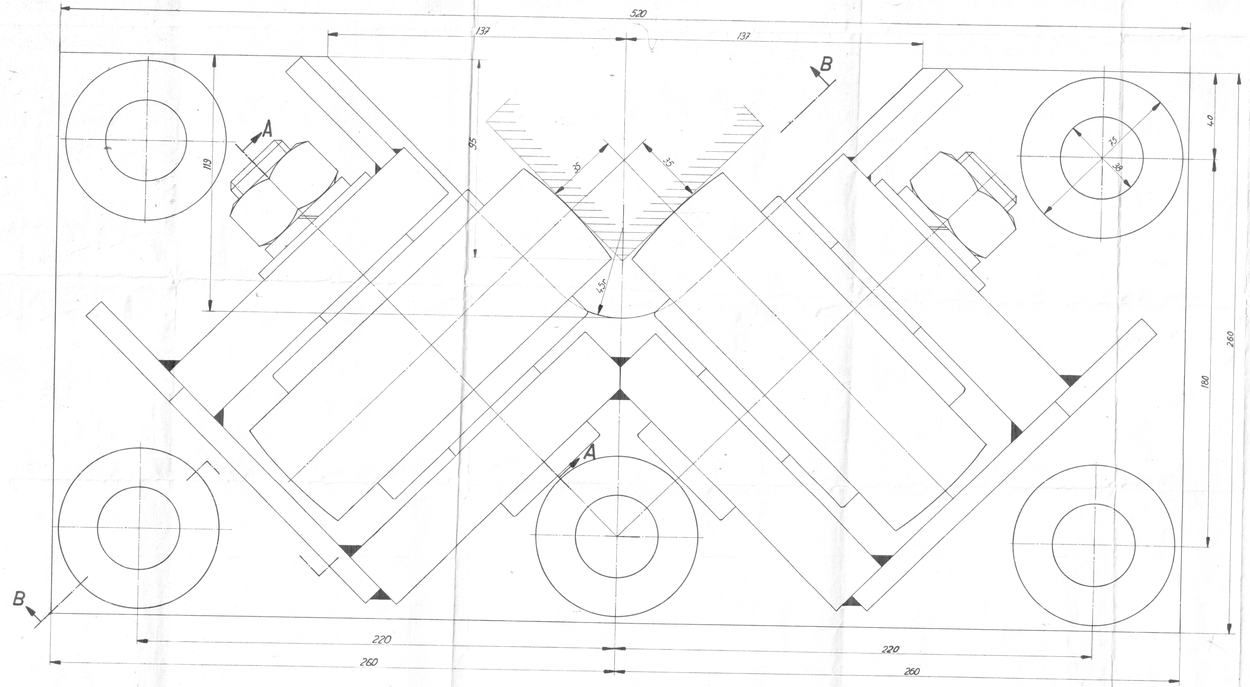

Rubrik 1

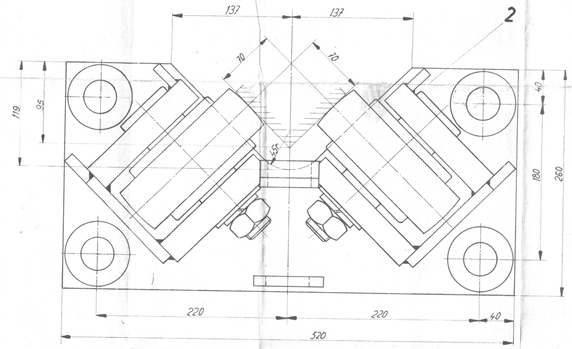

Rubrik 2

Stück				Gegenstand	P	Werkstoff	Gewicht p. Stück	Bestandteil- oder Modell-Nr.	Werkstoff-Nr. Bemerkung
	0,2 kg/St	0,2 kg/St		Schmiermittel Molykote	10	Paste G	0,2	NB-T400067 P1	
	4	4		Filzring 55/72	9	Filz	—	Fi 12	SKF
	4	4		Re-Ro-Lager 30209	8	St	0,47	NB-T131 420 P209	
	4	4		Dichtung	7		—	EO 502 115 R1	
	2	2		Buchse	6		0,27	EO 408 770 R1	
	4	4		Lagerdeckel	5		0,9	EO 408 764 R1	
	2	2		Welle	4		4,2	EO 304 907 R1	
	2	2		Rolle	3		8,8	EO 304 796 R1	
	1	–		Lagerbock	2		48	EO 104 553 R1	
	–	1		Lagerbock	1		47	EO 104 508 R1	

Kdb. 5114 : Frau... 8.90
K.K. 8.11.-71 Bgr.

Total-Gewicht

IV	III	II
	81,5	80,5

Aend.:

Ersetzt durch:
Ersatz für:
Entstanden aus: EO 10 322 1

Typ: SSKD 360 Erstel. WBZ:

El Schmelzofen

Rollenlager 180ø

Maßstab 1:1 1:2,5

Gezeichnet 23.7.63 Pauer

Geprüft

Gesehen

BROWN BOVERI

EO 003 491

Das Urheberrecht an diesen Zeichnungen und allen Belegen, die dem Empfänger persönlich anvertraut sind, verbleibt jederzeit unserer Firma. Ohne unsere schriftliche Genehmigung dürfen sie nicht kopiert oder vervielfältigt, auch niemals Dritten zugänglich gemacht oder zweckfremd verwendet werden.

Ohne Bearbeitungszugabe: (1) rohverzahnt, geschleift gelapt (2) grobgeschliffen

Mit Bearbeitungszugabe: Grücke (Anzahl) je nach Oberflächenrauhigkeit bedeuten zugleich Bearbeitungszugabe.

▽ gestrahlt ▽▽ geschlichtet ▽▽▽ feingeschlichtet (3a) geschliffen (3b) geläppt (3c) poliert (5a) isoliert (5b) eingeschliffen (4) Kanten gebrochen (7) einsatzgehärtet (10) gebürtet

Symmetrieachse

Aend.:

EO 003 491

DIN 476-A1 a Aa 2 E 1.63. 2000. Format A 0, 840 x 1189 mm) L 1244

003491